Änd. Nr	Mf.	Art der Änderung	Tag	Z.
1/17/80		Bl. 3 neu eingef.	14.4.80	Bo.
1-7357		Bei Sach-Nr. 105.208,-209,-210,-211 war Format für Pos.1=SWF 31.233 C;	23.5.80	Schmidt
1-7495		Bei Sach-Nr. 105.370 entf. Maß α₁° 4°±1°30, Ausf. F bei Ansicht D entf. Kd-Nr. war 440 824 01 28	11.2.81	Schm.
01-7546	X	Bei Sach-Nr. 105.283 war Auflage = kraft = max. 6,4 N min. 5,2 N	14.7.81	Schmidt
01-7820	X	Maß 6,8+0,7 lack.f. ... war 6,5+1 lack.f.	20.12.82	Sch.
01-7869	X	Bei 105.256 war Ausführung = A	15.4.83	Sch.
01-8361		Bei Sach-Nr. 105.207,-208,-209 u.-370 war Pos. 4 = 193.850; bei 105.256 war Pos. 4 = 191.933; bei 105.340 war Pos. 4 = 193.662;	2.10.85	Sch.
01-8962		Bei 105.207,-256,-340 u.-370 war Pos. 4 = 190.226	23.2.88	Sch.
01-9042		Bei 105.340 wur Pos. 7 = 910.453 T s. SWF 29.024, Pos. 2 war 191.860 T s. 192.237 C, Bei 105.207,-256 u.-370 war Pos. 2 = 192.113 T s. 192.237 C; Bei 104.671 war Pos. 2 = 192.237 C	1.6.88	Sch.
118263		Bei 105.207 war Ausf. A₁ = A	15.9.88	Sch.
115224		104.671: POS. 4 WAR 195.348 T	9.2.95	Sch.
115327		104.671: POS. 4 WAR 183.885 T	26.10.95	Sch.
935101		SNR 105.340 W. EOO	27.6.00	Sch.

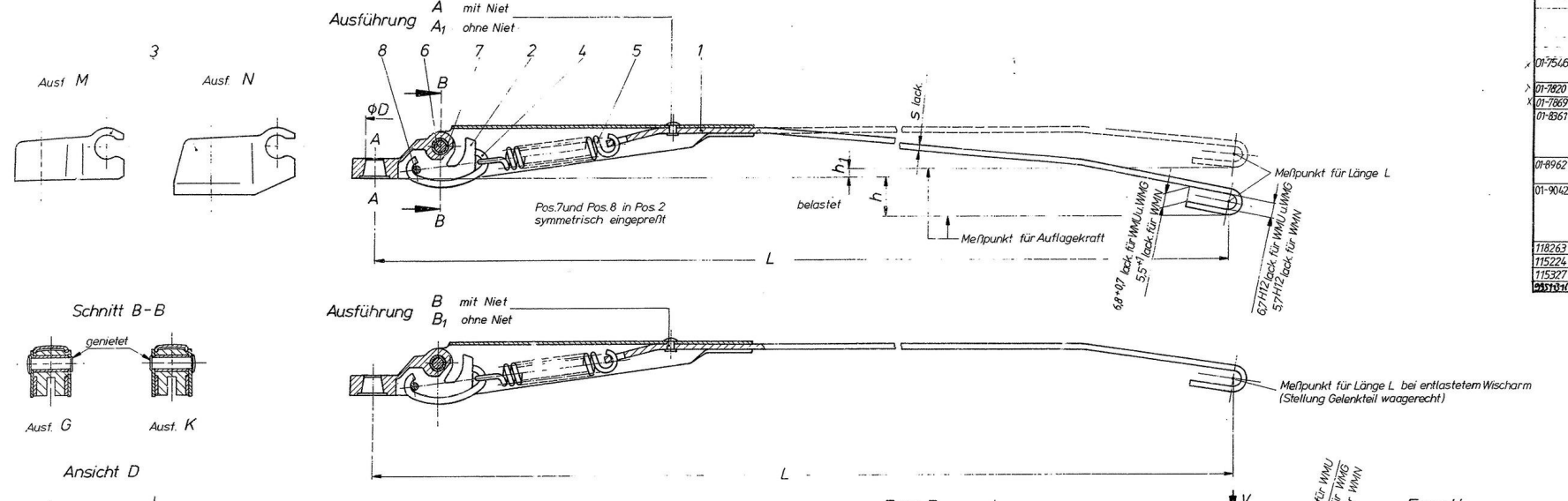

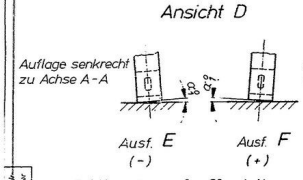

Bei Verdrehung $\alpha_1^\circ = 0°$ zul. Abw. max. 2°

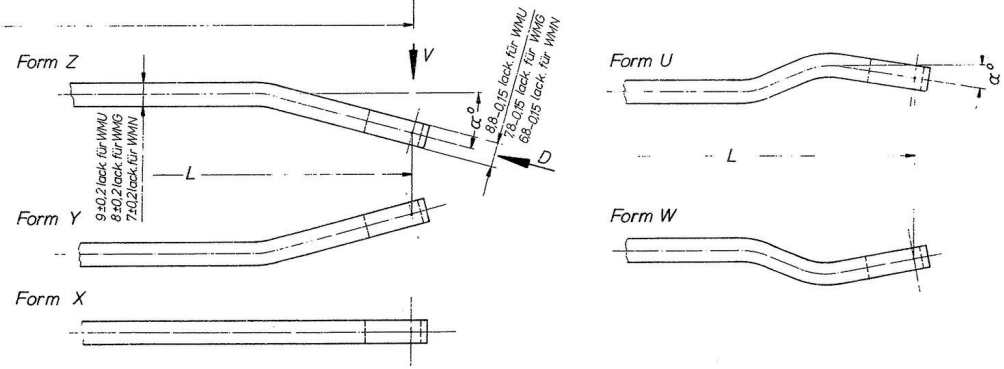

1) s. SWF 31.233 C
2) s. SWF 31.252 C
3) s. SWF 31.257 C
4) s. 193.042 C
5) s. 192.237 C
6) s. SWF 31.259 C
7) s. SWF 29.024 B
8) s. SWF 29.027 B
9) s. SWF 31.254 D
10) s. SWF 31.234 C
11) s. 187.634 D

WMN = 7x3
WMG = 8x3
WMU = 9x2,5; 9x3

Oberfläche: 6026 = sw-mt l. Lack l 53.117

X) Querspiel in Pfeilrichtung V ≦ 6 mm bei Anlieferung, bzw. ≦ 8 mm nach 150 000 Betätigungen am Aufhängepunkt gemessen. Abnahme der Auflagekraft der Scheibenwischerarme nach 2 000 maligem Abklappen ≦ 10 % von der Auflagekraft im Anlieferzustand.

o) Kappe bei Serienlieferungen geöffnet Abzugskraft ≧ 35 N

Δ) Korrosionsforderung 240 h SS

* wenn nicht anders angegeben

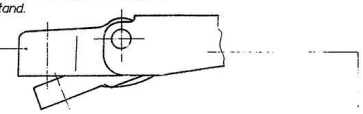

Bei Wischarm cpl.-lackiert Kappe Pos.3 nach dem Lackieren montiert.

Verk. Bez.	Sach-Nr.	Ersatz für	Ausführ.	Form	Oberflächen Schl.	cpl. lack.	ΦD	L ±3 *		h	h₁	Auflagekraft N	s +0,2	α° ±1°	Schnitt B-B Aust.	Ansicht D Aust.	α₁° ±2° *		Pos. 1	Format	Pos. 2 s.192.237	Format	Pos. 3	Format Aust.	Pos. 4 SWF 31.505 C	Format	Pos. 5 Format B	Pos. 7	Format			Kunden-Nr.	Typ	Eingeführt mit Nr.	Bemerkungen Bei Vermerk „s. Einzelzeichnung" ist diese allein maßgebend.
WMU	105.207	SK12199-1	A₁	X	6026	x	6,3	450		30	–	5±0,5	2,5	–	K	–	–		191.770	1	187.545	11	192.238 C M o)		191.933 T	1	911.543	911.248	8			4.803.256	T-500	1/17/80	
~~WMU~~	~~105.208~~	~~1E0230B100~~	~~A~~	~~W~~	~~6026~~	~~X~~	~~8,1~~	~~390~~		~~35~~	~~–~~	~~7,5±0,5~~	~~2,5~~	~~12°~~	~~K~~	~~E~~	~~4°30'±1°30'~~		~~191.703~~	~~9~~	~~192.237 C~~				~~190.226 T~~	~~1~~	~~911.543~~	~~911.248~~	~~8~~	~~ungültig!~~	~~01-8386~~	~~90 035 664~~	~~Ascona LL Front~~	~~1/20/80~~	~~X)~~
~~WMU~~	~~105.209~~	~~1E0230B600~~	~~A~~	~~U~~	~~6026~~	~~X~~	~~8,1~~	~~390~~		~~35~~	~~–~~	~~7,5±0,5~~	~~2,5~~	~~12°~~	~~K~~	~~F~~	~~4°30'±1°30'~~		~~191.705~~	~~9~~	~~192.237 C~~				~~190.226 T~~	~~1~~	~~911.543~~	~~911.248~~	~~8~~	~~ungültig!~~	~~01-8386~~	~~90 035 665~~	~~Ascona RL Front~~	~~1/20/80~~	~~X)~~
~~WMU~~	~~105.210~~		~~A~~	~~W~~	~~6026~~	~~–~~	~~8,1~~	~~390~~		~~35~~	~~–~~	~~7,5±0,5~~	~~2,5~~	~~12°~~	~~K~~	~~E~~	~~4°30'±1°30'~~		~~191.707~~	~~9~~	~~191.860 T~~				~~193.850 T~~	~~1~~	~~907.251~~	~~910.453~~	~~7~~	~~ungültig!~~	~~01-7574 X~~	~~90 035 664~~	~~Ascona LL Front~~	~~1/20/80~~	~~X) SWF Marconi ≙ 105.208~~
~~WMU~~	~~105.211~~		~~A~~	~~U~~	~~6026~~	~~–~~	~~8,1~~	~~390~~		~~35~~	~~–~~	~~7,5±0,5~~	~~2,5~~	~~12°~~	~~K~~	~~F~~	~~4°30'±1°30'~~		~~191.708~~	~~9~~	~~191.860 T~~				~~193.850 T~~	~~1~~	~~907.251~~	~~910.453~~	~~7~~	~~ungültig!~~	~~01-7574 X~~	~~90 035 665~~	~~Ascona RL Front~~	~~1/20/80~~	~~X) SWF Marconi ≙ 105.209~~
WMU	104.671		A	X	6026	X	8,1	425		13	–	5±0,5	2,5	–	K	–	–		192.677	1	187.634 D		192.238 C M o)		195.348 T	1	911.714	911.248	8					01-7519	war auf SWF 31.048 DBL 2
WMU	105.256		A₁	X	6026	X	6,3	281		0	–	5,5±0,6	2,5	–	K	–	–		191.645	1	187.545 11		–		191.933 T	1	911.543	911.248	8			90 038 009	Kadett-Limousine	1/34/80	X)
~~WMG~~	~~105.283~~		~~B~~	~~Y~~	~~6026~~	~~–~~	~~8,1~~	~~396~~		~~60 80~~	~~–~~	~~max. 5,4 min. 4,2~~	~~3~~	~~15°~~	~~K~~	~~–~~	~~0°~~		~~191.559~~	~~2~~	~~191.860 T~~		~~192.238 C M o)~~		~~193.662 T~~	~~1~~	~~907.251~~	~~910.453~~	~~7~~	~~ungültig! ers. d 105.630~~	~~01-8054 X~~	~~79 FG 17526 AA~~	~~Fiesta LL Front~~	~~1/50/80~~	~~SWF Marconi ≙ 104.754 105.146~~
WMU	105.304		–	–	6026	–	–	519		–	–	–	–	–	–	–	–		–	–	–	–	–		–	–	–	–	–			90 035 699	Asco. Lim. Heck	1/55/80	s. Einzelzchng.
~~WMU~~	~~105.340~~	~~1E0180~~	~~A~~	~~Y~~	~~6026~~	~~–~~	~~8,1~~	~~445~~		~~3~~	~~–~~	~~6,5±0,5~~	~~2,5~~	~~13°~~	~~K~~	~~–~~	~~0°~~		~~191.507~~	~~1~~	~~187.547 11~~		~~192.238 C M o)~~		~~191.933 T~~	~~1~~	~~907.251~~	~~911.248~~	~~8~~			~~605.434.00~~	~~Talbot~~	~~1/60/80~~	~~SWF Marconi~~
WMU	105.370	1S2696A100	A	Z	6026	X	6,3	445			5	7,5±0,5	2,5	8°	K	–	–		193.045	1	187.545 11		192.238 C M o)		191.933 T	1	911.543	911.248	8			440 824 02 28	MB-trac 700/900	1/2/81	Daimler-Benz

8	910.868	T	1	Stift Z	21.451
7	s. Tabelle		1	Buchse	
6	910.640	T	1	Niet F	21.403
5	s. Tabelle		1	Feder Z	31.505
4	s. Tabelle	T	1	Bügel	
3	s. Tabelle	C	1	Kappe	
2	s. Tabelle	T	1	Befestigung	
1	s. Tabelle	T	1	Zus. Stange, Wisch-	

Pos.	Sach-Nr.	Werkst.	Stck.	Benennung u. Bemerkung	SWF

Kanten (siehe SWF 04.122 u. SWF 04.123): nicht entgratet / entgratet

Nennmaß (kurzer Schenkel): 10 / >10 50 / 50 100 / 100

nach Toleranz IT, zul. Abweichung: –

DIN 3141 Reihe 3	Oberflächenzeichen	▽	▽▽	▽▽▽	▽▽▽▽
	zul. max. Rauhtiefe in µm	63	16	4	1

Paßmaße	57 H12	67 H12
Abmaße	+0,120 / 0	+0,150 / 0

nicht tolerierte Maße	6	6 30	30 100	100 300	300 1000
zul. Abweichung	–				

Kundenzeichnungs-Nr. s. Tabelle

Oberfläche: s. Tabelle

Halbzeug / Werkstoff

1980	Tag	Name	Maßstab
Bearb.	14.4.	Bekel	1:1
Gepr.			
Norm			
Ges.			

WISCHARM

SWF — Für diese Zeichnung behalten wir uns alle Rechte vor

Zeichnungs-Nr. SWF 31.049 E

SWF SPEZIALFABRIK FÜR AUTOZUBEHÖR GUSTAV RAU GMBH BIETIGHEIM (WÜRTT.)

Blatt Nr. 3 Forts. B 4

Mikroverfilmt

Für diese Zeichnung behalten wir uns alle Rechte nach DIN 34 vor

SWF-SPEZIAL-FABRIK-FÜR-AUTOZUBEHÖR GUSTAV RAU GMBH BIETIGHEIM (WÜRTT.)